平成22年度　第63回全日本バレーボール高等学校選手権大会
埼玉県大会一次予選（東部女子）競技記録

期　日　11月6日（土）　7日（日）
場　所　6日　春日部東高校　　春日部女子高校
　　7日　春日部東高校

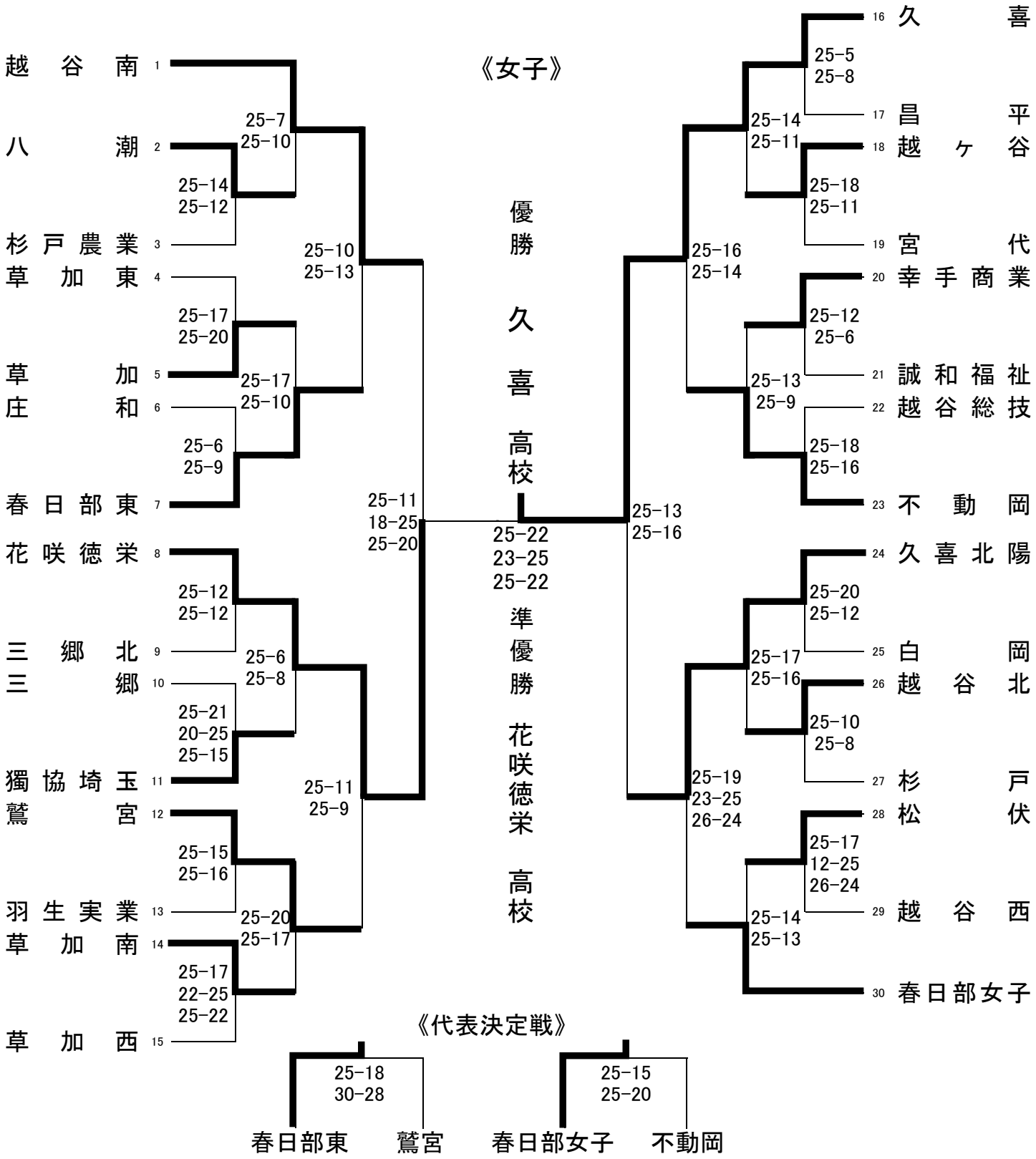

シード校：　春日部共栄高校