平成27年度（第69回）関東高等学校男女バレーボール大会埼玉県予選会男子競技記録
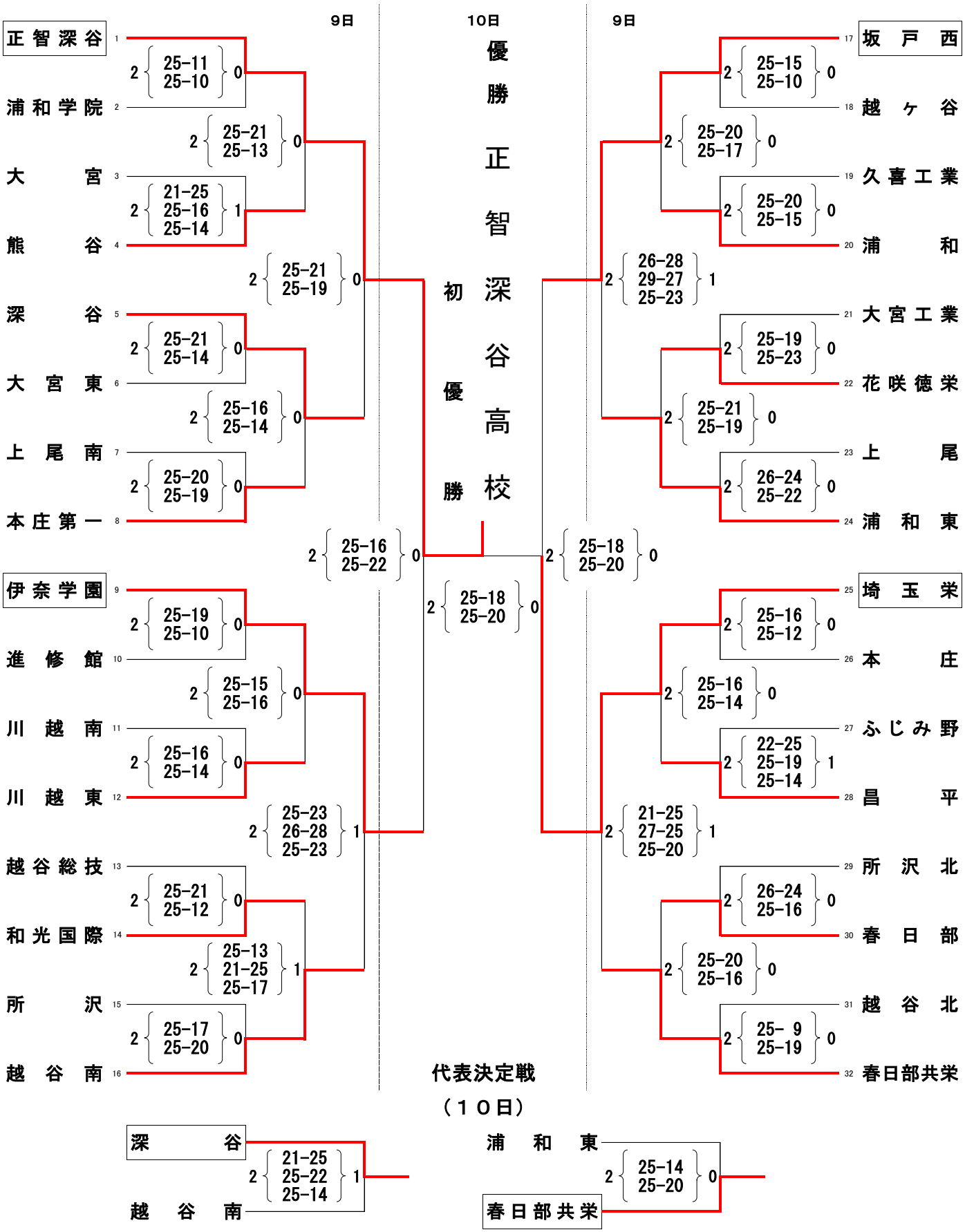
期　　日　平成27年5月9日（土）・5月10日（日）
会　　場　越谷市総合体育館