平成26年度　学校総合体育大会兼全国高等学校総合体育大会バレーボール競技大会

西部支部予選会男子競技記録

期　　日　平成26年6月4日（水）
会　　場　所沢市民体育館

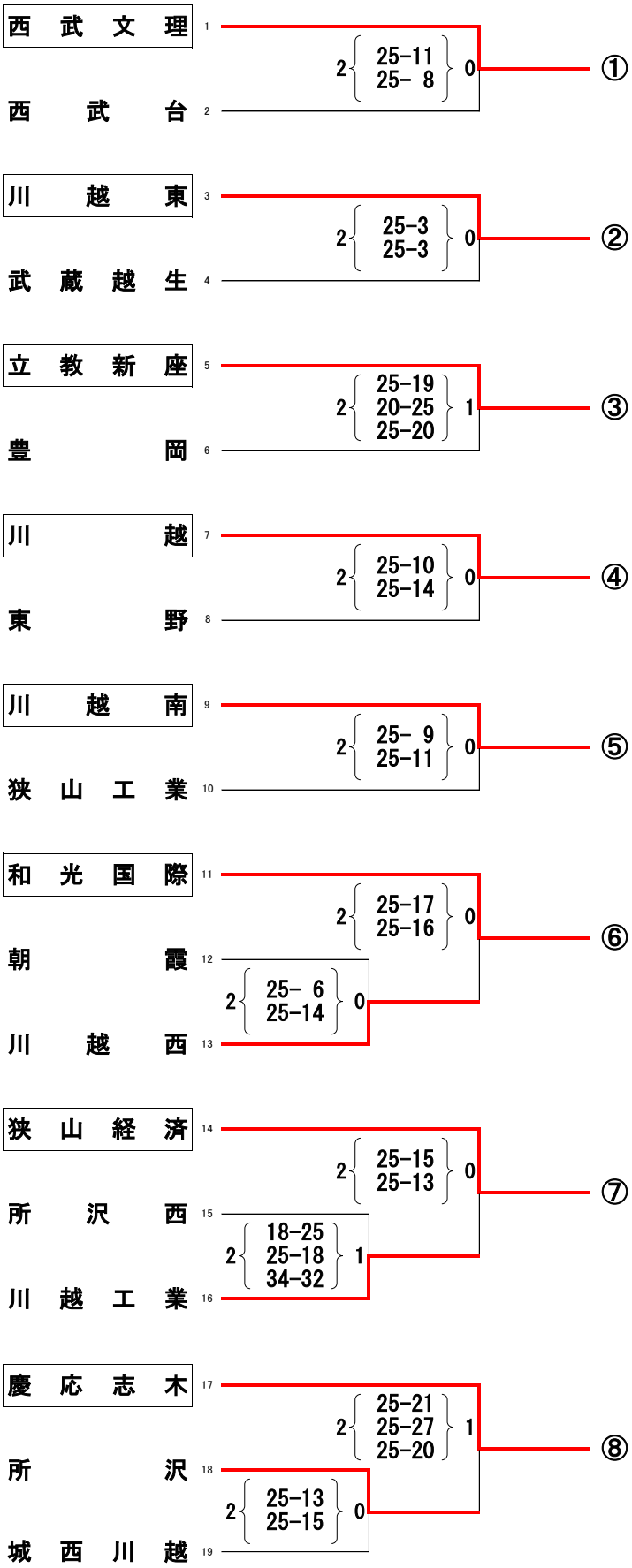

県シード校
坂戸西
ふじみ野
所沢北
地区代表校
①～⑧の各ブロックを勝ち抜いた8チーム