平成26年度　埼玉県高等学校バレーボール春季大会西部支部大会女子競技記録
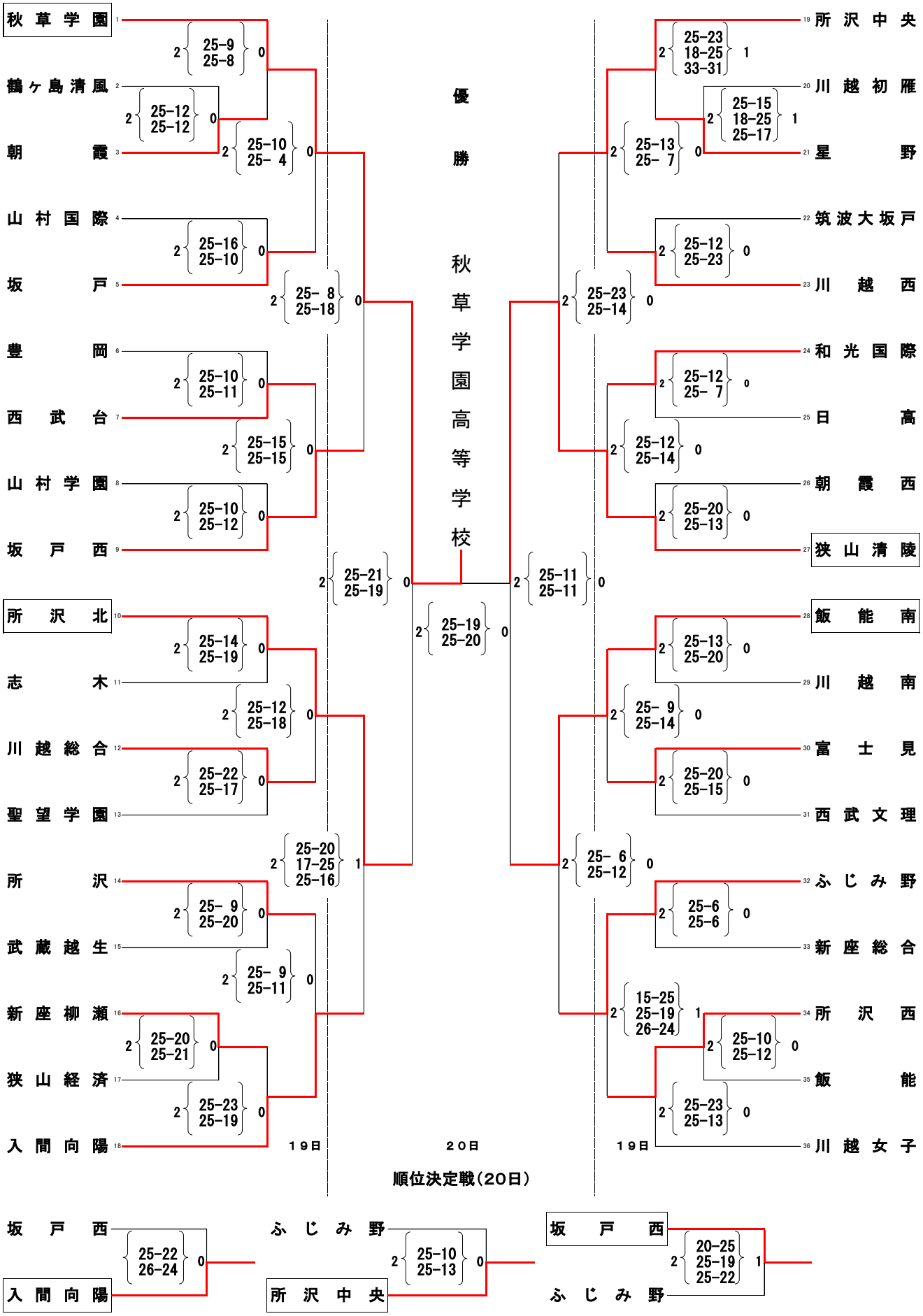
期　日　平成26年4月19日(土)・20日(日)
会　場　朝霞高校　朝霞西高校　新座柳瀬高校